Bloc Volant de Manoeuvre 17450017

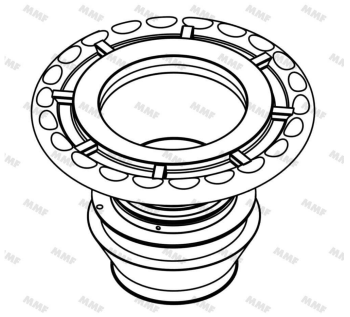

Bloc avec volant de manoeuvre pour tête TurboMaster 17450017 AKRON®

- Convient uniquement à la tête incendie TurboMaster 1745 de première génration.

Toutes les pièces détachées AKRON® sont chez **MMF Protection et Sécurité**, revendeur et centre de réparation agréé de la marque.

Un conseil, une demande spécifique ? Contactez-nous !

- par téléphone au 04 78 00 00 25

- par mail à sav@mmf.fr