carrete de manguera Carrete de manguera rEINFORZADO giratorio

Un carrete de manguera diseñado para soportar condiciones extremas

Este modelo **reforzado** de **Carrete de manguera (carrete de manguera**) está especialmente diseñado para lugares donde la robustez es esencial. La **caja de agua de aluminio** ofrece una excelente resistencia a la corrosión y a los golpes, sin dejar de ser sensiblemente ligera. La **válvula difusora de latón** garantiza una resistencia duradera al desgaste, a la presión y a las manipulaciones repetidas.

Rotación pivotante suave y maniobrabilidad optimizada

Gracias a su mecanismo pivotante/rotatorio, esta carrete de manguera permite maniobrar la manguera rápida y fácilmente en todas las direcciones, garantizando una cobertura óptima para una intervención rápida. El diseño reforzado de los componentes mecánicos reduce el riesgo de avería, incluso tras largos periodos de uso intensivo.

Especificaciones técnicas reforzadas

- Tipo: carrete de manguera eslabón giratorio reforzado
- Caja de agua: aluminio de alta resistencia
- Difusor / grifo: latón macizo
- Pasadores y bisagras reforzados para un uso intensivo
- Compatibilidad: DN variable, longitudes de manguera estándar (20 m, según configuración)
- Utilización: primera intervención, instalaciones industriales, ERP, sitios sensibles

Ventajas para las unidades de intervención y mantenimiento

Este carrete de manguera reforzado está especialmente indicado para bomberos, responsables de seguridad contra incendios, operadores de instalaciones ERP y responsables de instalaciones sensibles. Gracias a sus materiales robustos y a su diseño reforzado, ofrece una mayor durabilidad, un mantenimiento más fácil y una mayor fiabilidad en condiciones severas.

MMF
Protection et Sécurité

Instalación, conformidad y mantenimiento

Este modelo de carrete de manguera cumple las normas vigentes para instalaciones de válvulas cortafuegos y puede instalarse de acuerdo con las recomendaciones (altura, señalización, accesibilidad). La robustez de la carcasa de aluminio y del difusor de latón reduce el desgaste, disminuyendo la frecuencia de las operaciones de mantenimiento y garantizando un rendimiento duradero.

Los modelos carrete de manguera se adaptan a todos los entornos

Nuestras **carrete de manguera pivotantes y giratorias** están diseñadas para instalarse en una gran variedad de entornos:

.**Industrias y fábricas**: para una cobertura eficaz de grandes espacios.
. **Establecimientos abiertos al público (ERP)**: Hospitales, escuelas, hoteles, centros comerciales, etc
. **Almacenes y depósitos**: Para una respuesta rápida ante el riesgo de incendio.
. **Oficinas y edificios comerciales**: Asegure sus espacios de trabajo con equipos fiables y duraderos.

Dimensiones de nuestros diferentes Carretes de manguera

Código de artículo	**38980**	**38981**
Diámetro nominal	33 mm	33 mm
Longitud del tubo	20 m	30 m
Dimensiones en mm :		
Altura A	655	655
Anchura B	705	705
Profundidad C	430	430
Conexión D	1"1/2 M	1"1/2 M
Alcance efectivo (metros) a 0,2 Mpa a llave de paso	Chorro recto 10 m / Chorro difuso 3 m	
Peso en vacío	30 kg en vacío	38 kg peso en vacío
Certificación N.F EN 671-1	RC/02/003	RC/02/003

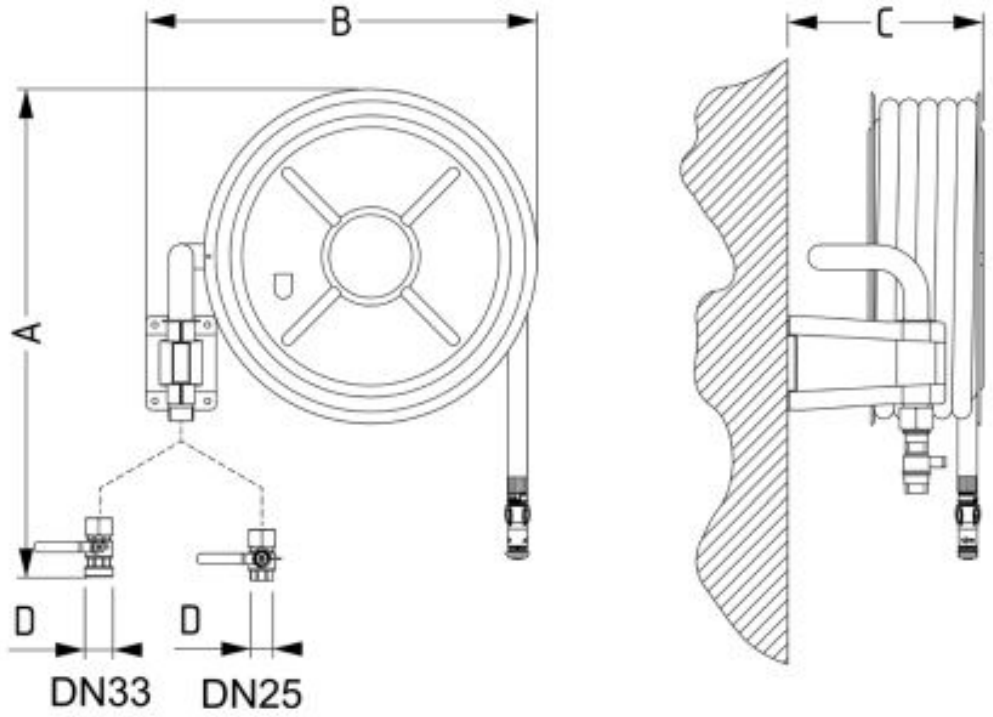

Instalación y mantenimiento de carrete de manguera reforzado pivotante y giratorio

Una carrete de manguera reforzada debe ser instalada por un profesional para garantizar su conformidad y eficacia en caso de incendio. Además, es necesario un mantenimiento regular para garantizar su buen funcionamiento y prolongar su vida útil.

Nuestros servicios: Podemos ofrecerle un servicio de mantenimiento preventivo y correctivo para garantizar la longevidad y el rendimiento de su equipo contra incendios.

¿Necesita una rótula reforzada o giratoria carrete de manguera? Descubra toda nuestra gama en nuestra tienda en línea mmf.fr y equípese con el mejor material para una seguridad óptima