Estación de bomberos aditiva PIA DN33

Central de incendios aditiva DN33 - Seguridad y rendimiento en la lucha contra incendios

Garantice una protección óptima de sus instalaciones con nuestra **estación de bomberos aditiva** DN33, un sistema de seguridad contra incendios de alto rendimiento. Diseñado para una intervención rápida y eficaz, este **sistema de** lucha contra incendios combina agua y espuma líquida, proporcionando una mayor capacidad de extinción para los incendios de Clase B (líquidos inflamables).

¿Por qué elegir nuestra estación de bomberos aditivada?

Esta estación de bomberos está certificada **NF** (conforme a las normas NF 021 y NF EN 671-1), lo que garantiza una calidad y una fiabilidad óptimas. Tiene un caudal de más de **130 L/min a 2,5 bar**, con un alcance de más de **15 metros**, lo que garantiza una cobertura eficaz.

Su robusta construcción de acero con revestimiento de resina de poliéster epoxi le confiere una excelente durabilidad y resistencia a la corrosión. El **enrollador de** manguera **pivota y gira 180°** para una maniobrabilidad óptima.

El **soporte PIA está disponible como opción**, ofreciendo una flexibilidad de instalación adicional. Este modelo es compatible con una gran variedad de entornos industriales, comerciales y ERP (Établissements Recevant du Public).

Especificaciones técnicas PIA DN33

- Enrollador de manguera pivotante y giratorio con alimentación axial.

- Premezclador ajustable al 3% o 6% con válvula antirretorno.

- Manguera semirrígida de 20 m o 30 m conforme a la norma NF EN 694.

MMF
Protection et Sécurité

- Lanza espuma baja expansión.

- Instalación sin armario para un acceso fácil y una utilización rápida.

- **Con o sin aditivo espumógeno en envases de 25 litros (ver posibles variaciones)**

Especificaciones	**P.I.A DN33/20**	**P.I.A DN33/30**	**P.I.A DN33/30 + Emulsionante**
Código artículo	**32601**	**38967**	**40979**
Diámetro nominal	33 mm		
Longitud manguera	20 m	30 m	
Dimensiones en mm			
Altura A	1095		
Anchura B	700		
Profundidad C	445		
Conexión D	1" 1/2 M		
Caudal	> 130 l/min a 2,5 bar a lanza		
Alcance	> 15 m a 2,5 bar en el lanza		
Peso en vacío	33 kg en vacío	41 kg en vacío	
Certificación NF	Lanza espuma baja expansión: RC/03/001		

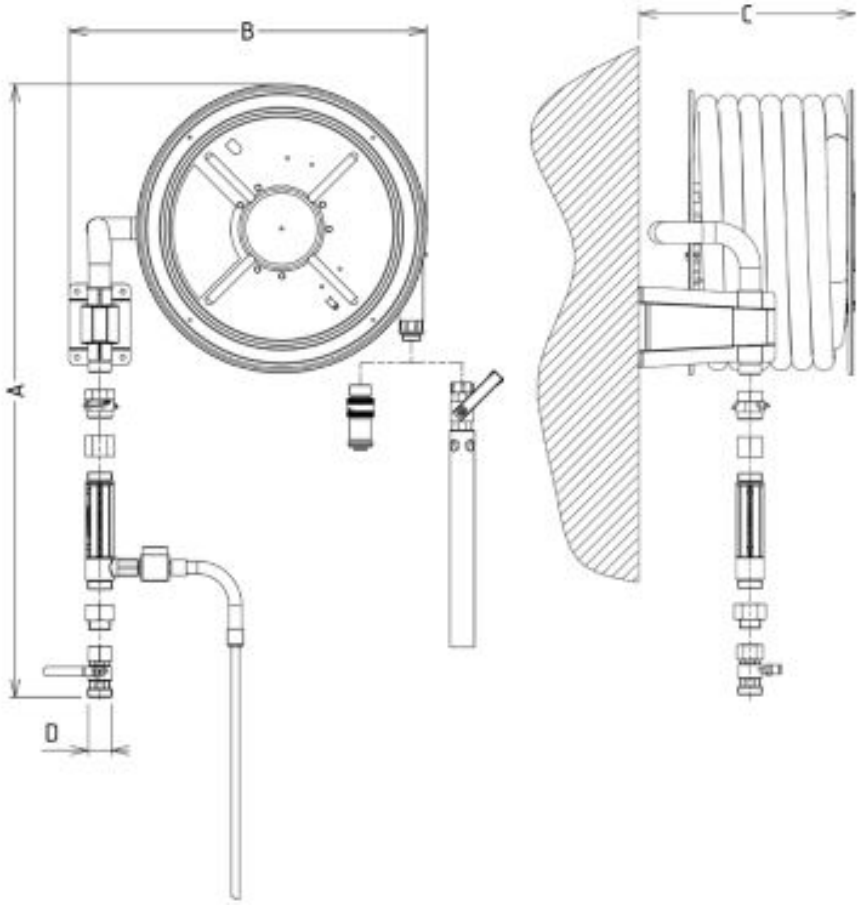

Instalación y mantenimiento

Nuestros **extintores de aditivos** son fáciles de instalar gracias a su sistema de paredes desmontables. obligatorio realizar un mantenimiento regular conforme a la norma **NF EN 671-3** y APSAD R5 para garantizar su buen funcionamiento.

Pida ya su Central de Incendios Adaptada

Proteja sus instalaciones con equipos certificados de alto rendimiento. Póngase en contacto con nosotros para obtener más información sobre nuestras soluciones de seguridad contra incendios adaptadas a sus necesidades.