PIA Additivierte Feuerlöschstation DN33

Additiv-Feuerlöschposten DN33 - Sicherheit und Leistung bei der Brandbekämpfung

Sorgen Sie für einen optimalen Schutz Ihrer Räumlichkeiten mit unserer **additivierten Feuerlöschstation DN33**, einer leistungsstarken Brandschutzeinrichtung. Diese für einen schnellen und effizienten Einsatz konzipierte **Brandschutzstation** kombiniert Wasser und Schaummittel und bietet eine bessere Löschleistung bei Bränden der Klasse B (brennbare Flüssigkeiten).

Warum sollten Sie sich für unsere Additiv-Feuerlöschposten entscheiden?

Dieser Feuerlöschposten ist **NF-zertifiziert** (entspricht den Normen NF 021 und NF EN 671-1) und garantiert damit höchste Qualität und Zuverlässigkeit. Seine Durchflussmenge beträgt mehr als **130 L/min bei 2,5 bar**, mit einer Reichweite von mehr als **15 Metern**, was eine effektive Abdeckung gewährleistet.

Seine robuste Stahlkonstruktion mit Epoxidpolyesterharzbeschichtung verleiht ihm eine ausgezeichnete Haltbarkeit und erhöhte Korrosionsbeständigkeit. Er ist mit einer **schwenkbaren und um 180° drehbaren Schlauch** haspel ausgestattet, die eine optimale Manövrierfähigkeit gewährleistet.

Die **PIA-Halterung ist optional erhältlich** und bietet zusätzliche Flexibilität bei der Installation. Dieses Modell ist mit verschiedenen industriellen, kommerziellen und ERP-Umgebungen (Etablissements Receive du Public) kompatibel.

Technische Daten des PIA DN33

- Dreh- und schwenkbare Haspel mit axialer Zuführung.

- Auf 3% oder 6% einstellbarer Premixer mit Rückschlagventil.

- Halbsteifer Schlauch von 20 m oder 30 m, der der Norm NF EN 694 entspricht.

- Hohlstralrohr schaumstoff geringe Ausbreitung.

- Installation ohne Schrank, erleichtert den Zugang und ermöglicht eine schnelle Bedienung.

- **Mit oder ohne Schaumkonzentrat in 25-Liter-Kanistern (siehe mögliche Deklinationen)**

Eigenschaften	**P.I.A DN33/20**	**P.I.A DN33/30**	**P.I.A DN33/30 + Schaummittel**
Artikel-Nr	**32601**	**38967**	**40979**
Nenndurchmesser	33 mm		
Länge des Schlauchs	20 m	30 m	
Abmessungen in mm			
Höhe A	1095		
Breite B	700		
Tiefe C	445		
Anschluss D	1" 1/2 M		
Durchflussmenge	> 130 l/min bei 2,5 bar bei der hohlstralrohr		
Reichweite	> 15 m bei 2,5 bar à la hohlstralrohr		
Leergewicht	33 kg	41 kg	
NF-Zertifizierung	Hohlstralrohr schaumstoff geringe Ausbreitung: RC/03/001		

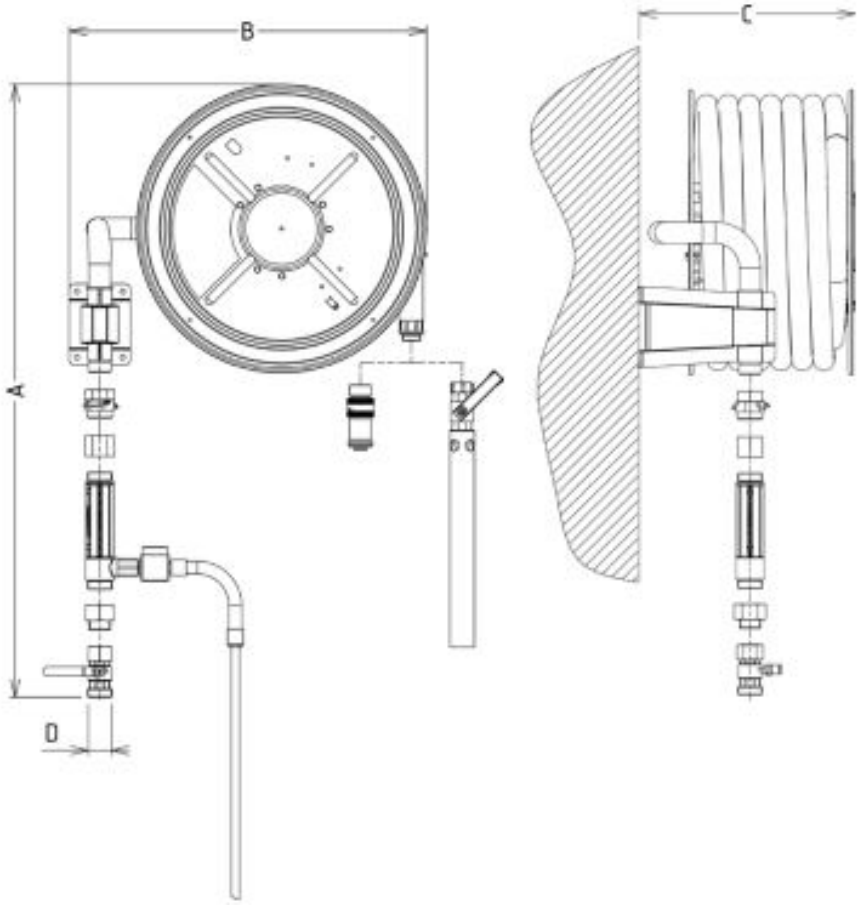

Installation und Wartung

Unsere **additivierten Feuerlöschposten** sind dank ihres abnehmbaren Wandsystems einfach zu installieren. D regelmäßige Wartung ist gemäß der Norm **NF EN 671-3** und der APSAD-Regel R5 obligatorisch, um ihren einwandfreien Betrieb zu gewährleisten.

Bestellen Sie jetzt Ihre Additiv-Feuerlöschstation!

Schützen Sie Ihre Anlagen mit einer zertifizierten und leistungsstarken Ausrüstung. Kontaktieren Sie uns, um mehr über unsere Brandschutzlösungen zu erfahren, die auf Ihre Bedürfnisse zugeschnitten sind.